Disegni per la realizzazione

Del robot ROBY

Realizzato da Adriano Gandolfo

Home-page: http://adriCAD.too.it

Scheda delle caratteristiche del robot ROBY

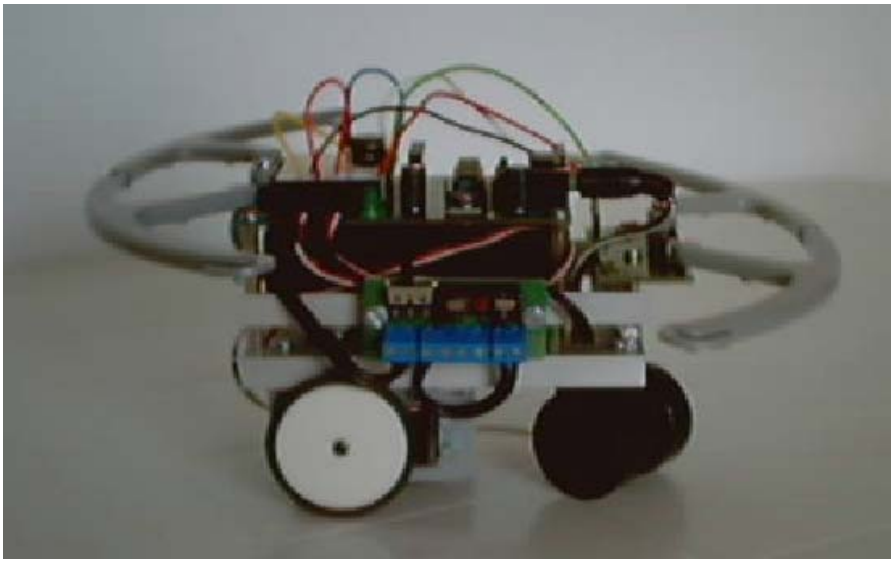

Nome:	Roby
Versione:	1.0
Telaio:	Realizzato con profili in alluminio fissati con viteria zincata
Motorizzazione:	2 servomotori Parallax (provenienza DeA)
Scheda di controllo:	Scheda "DeA Basic Stamp Board" con processore PIC16C57C-20/SS preprogrammato con interprete PBASIC, memoria Eeprom 24LC16B/SN
Linguaggio di programmazione	PBASIC
Sensori:	2 baffi (anteriore e posteriore)
Altro:	Buzzer di segnalazione
Funzioni:	Navigazione autonoma
Sorgente di alimentazione:	1 batteria al piombo 6V ricaricabile
Larghezza:	140 (escluso baffi)
Lunghezza:	100 (escluso baffi)
Altezza:	110
Peso:	800 g

Annotazioni

Elenco materiale occorrente:
N° 1 Scheda madre DeA Basic Stamp
N° 1 Scheda Back Sensor DeA
N° 1 Scheda raccolta cavi DeA
N° 1 cavo di collegamento tra scheda raccolta cavi e scheda madre DeA
N° 2 sensori di contatto (baffi) DeA
N° 2 Servomotori DeA-Parallax completi di supporto e ruote
N° 1 batteria ricaricabile al piombo da 6V
N°2 faston per batteria completi di coprifaston
N° 1 ruota piroettante
N° 1 Barra di profilato ad L di alluminio 15x10x1
N° 1 barra di profilato quadro di alluminio 10x10x1
N° 1 barra d profilo piatto 20x2
N° 4 distanziali per circuito stampato l=30mm
N° 6 distanziali per circuito stampato l=15mm
N° 4 viti testa cilindrica M5X15
N° 8 dati M5
N° 4 rondelle spaccate Øi5,5
Viti con testa cilindrica M3 di varie lunghezze
Dadi M3
Rondelle spaccate Øi3.2
Rondelle Øi3.2
Cavo per realizzazione collegamento tra batteria ricaricabile e la scheda raccolta cavi DeA.
Quello che vedete sopra è il primo prototipo di Robby, rispetto all'idea di partenza, per il momento non è dotato di telecamera, che verrà installata in seguito tramite una speciale basetta su cui saranno montati anche dei sensori e un caricabatteria.

COMPLESSIVO

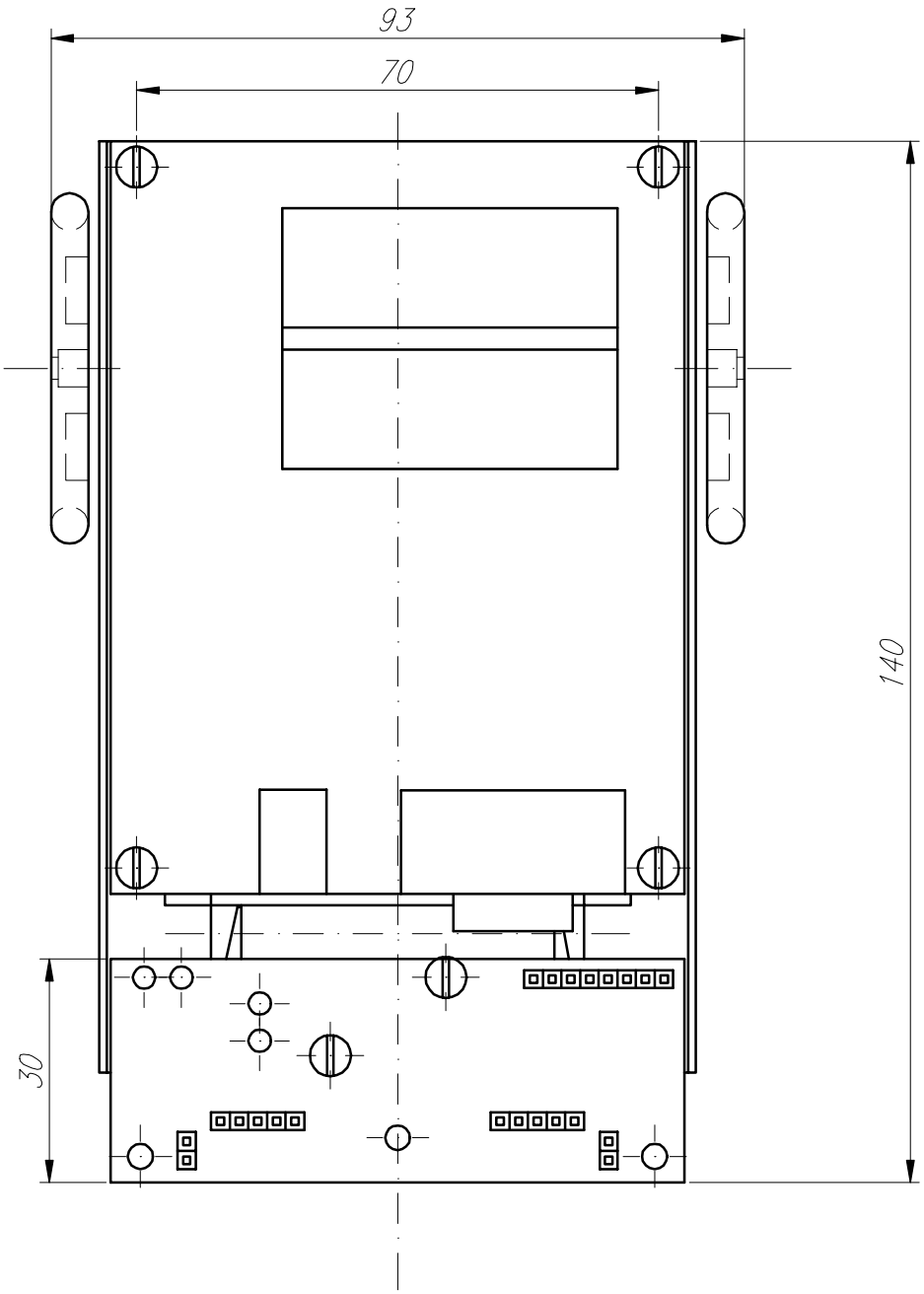

Progetto:	ROBOT ROBY - Ver. 1.0
Oggetto:	VISTA DALL'ALTO
Progetto realizzato da Adriano Gandolfo www.adriCAD.too.it	

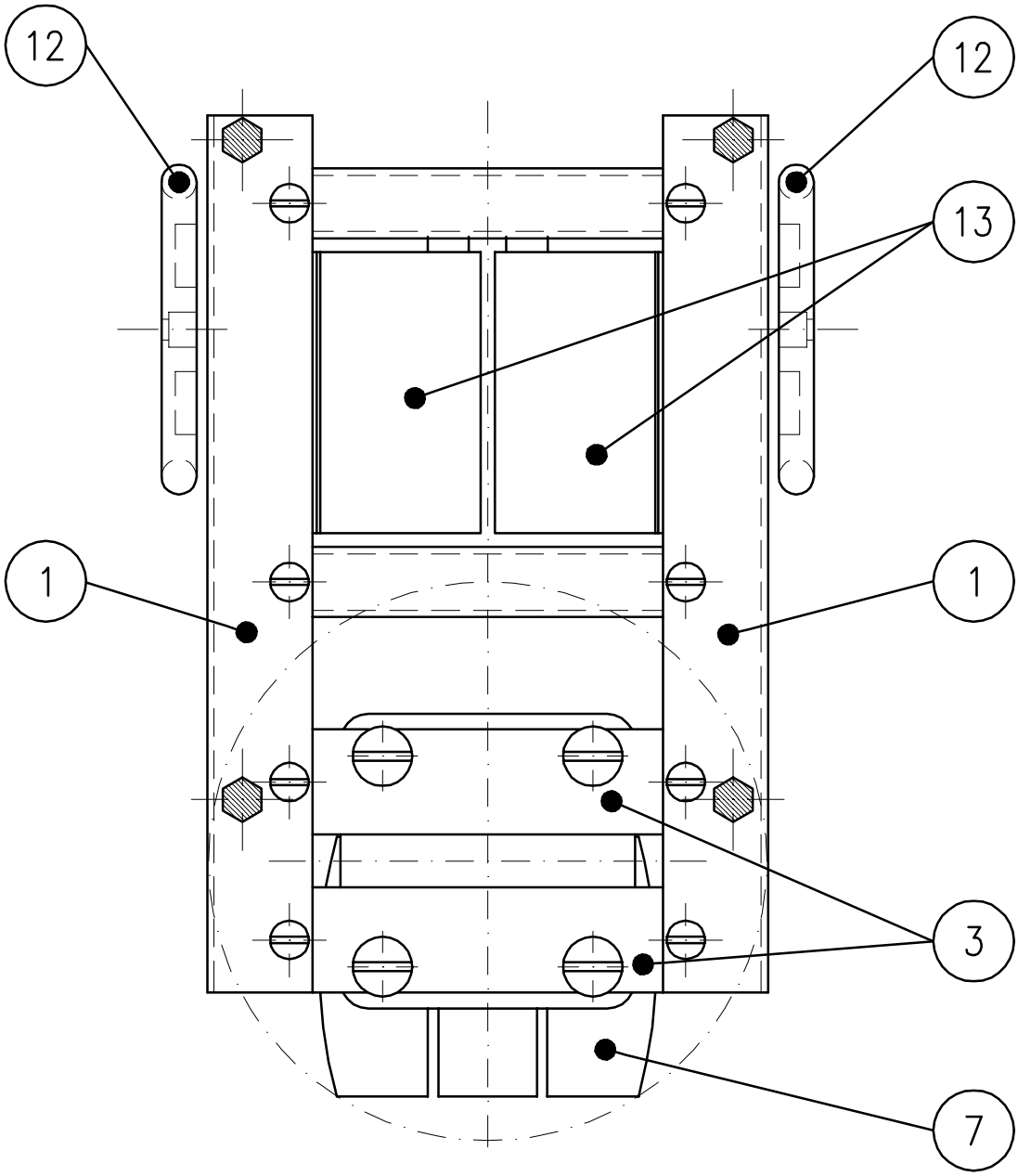

Progetto:	ROBOT ROBY - Ver. 1.0
Oggetto:	SEZIONE SU PIANO SERVOMOTORI
Progetto realizzato da Adriano Gandolfo www.adriCAD.too.it	

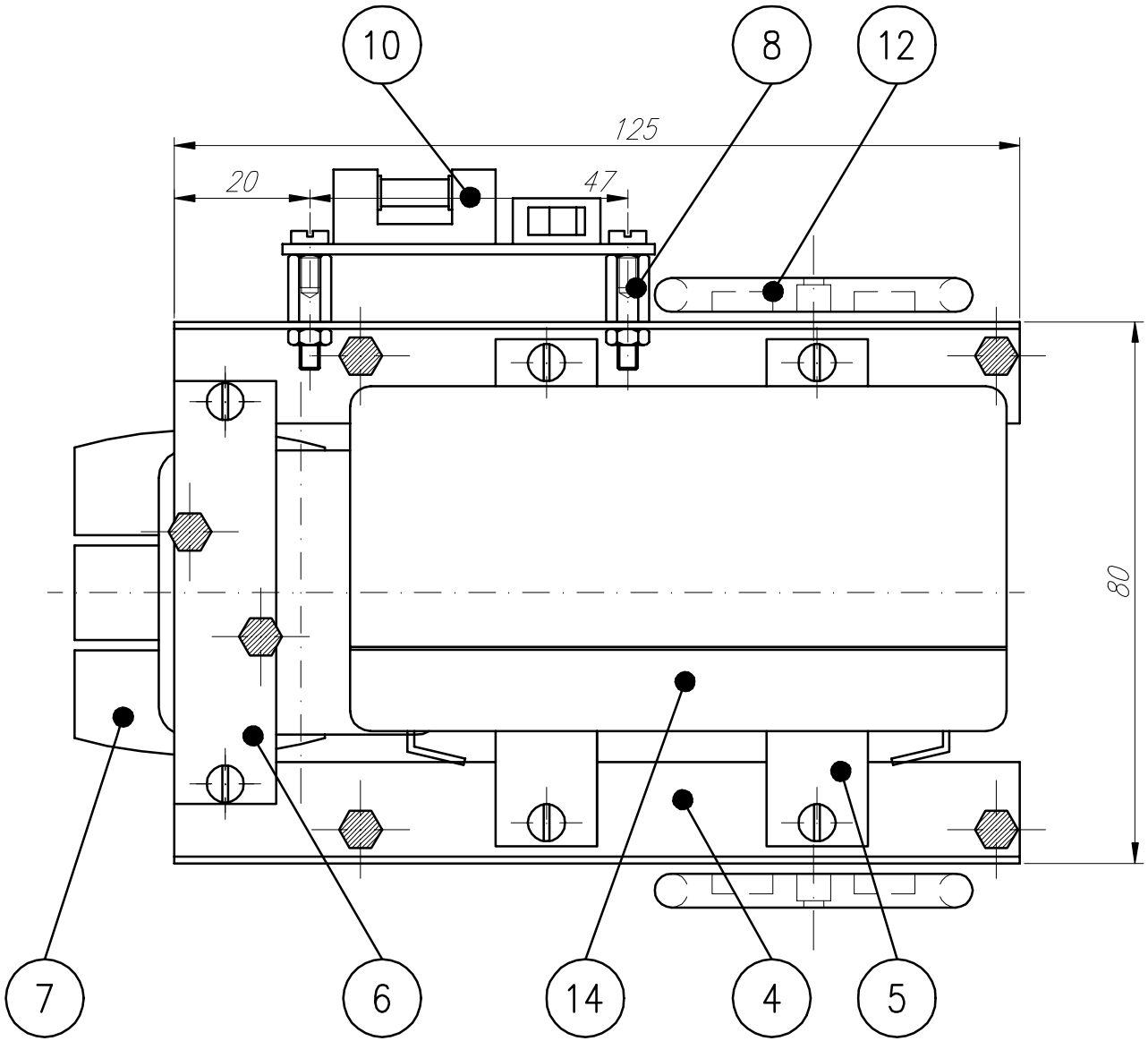

Progetto:	ROBOT ROBY - Ver. 1.0
Oggetto:	SEZIONE SU PIANO BATTERIA
Progetto realizzato da Adriano Gandolfo www.adriCAD.too.it	

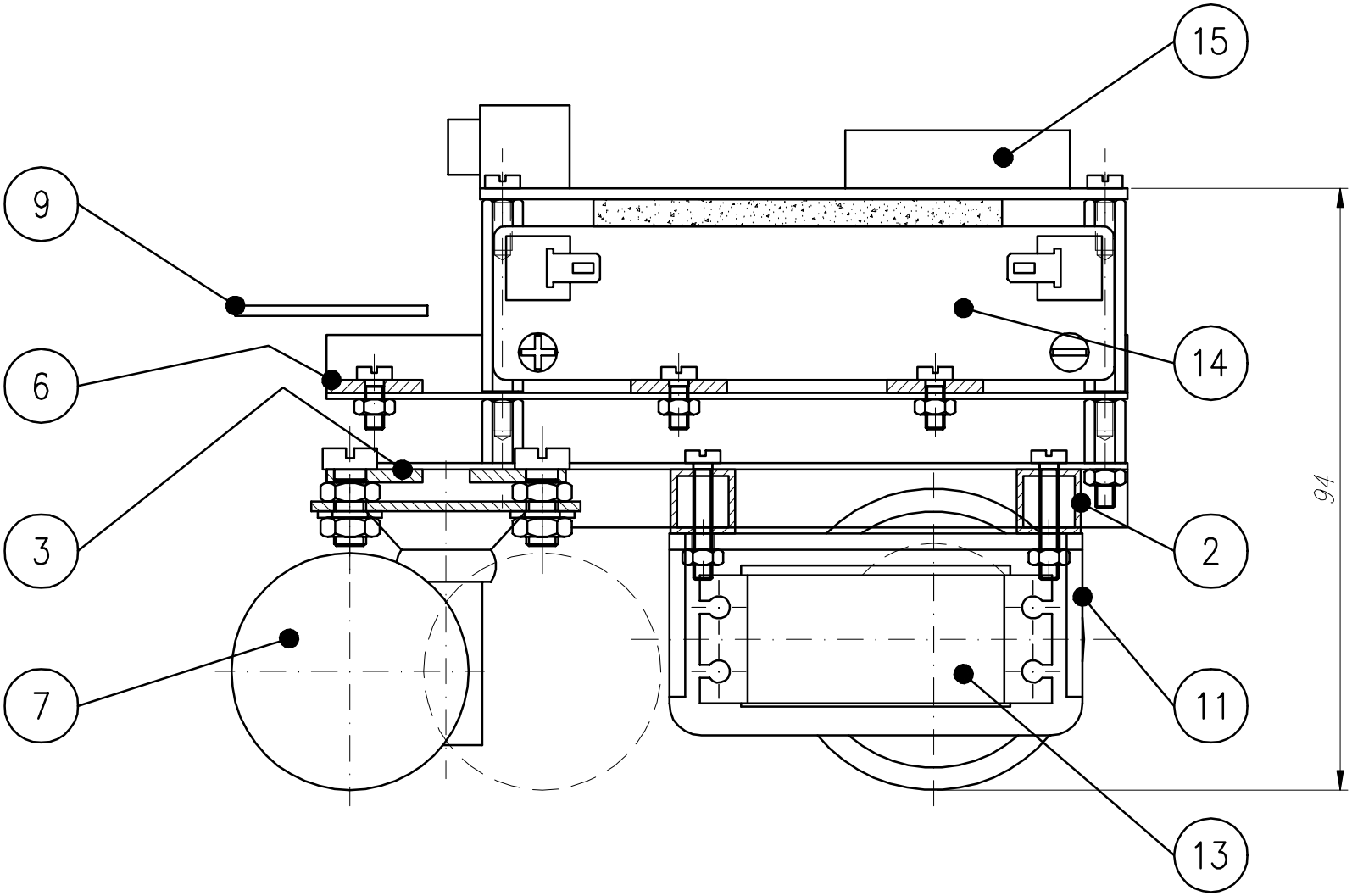

Progetto:	ROBOT ROBY - Ver. 1.0
Oggetto:	SEZIONE LATERALE
Progetto realizzato da Adriano Gandolfo www.adriCAD.too.it	

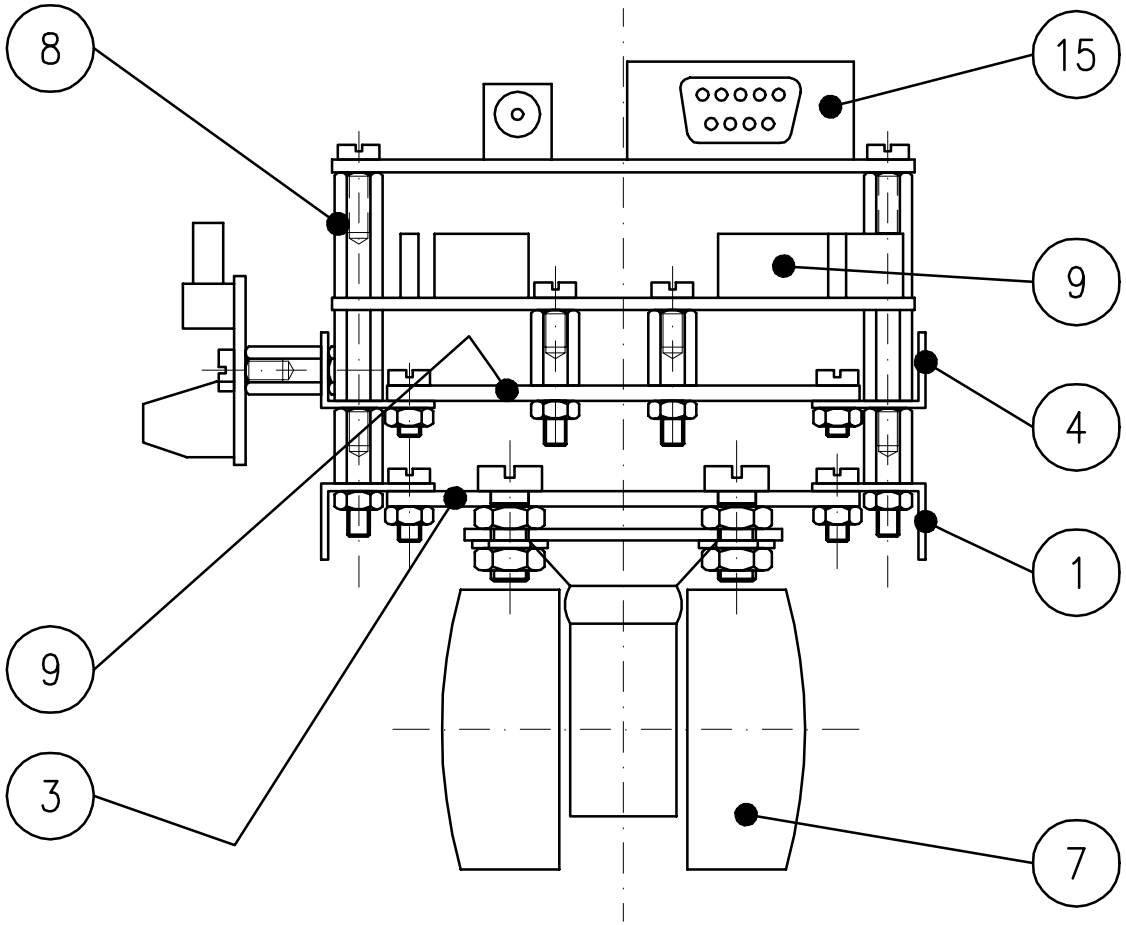

Progetto:	ROBOT ROBY - Ver. 1.0
Oggetto:	VISTA ANTERIORE
Progetto realizzato da Adriano Gandolfo www.adriCAD.too.it	

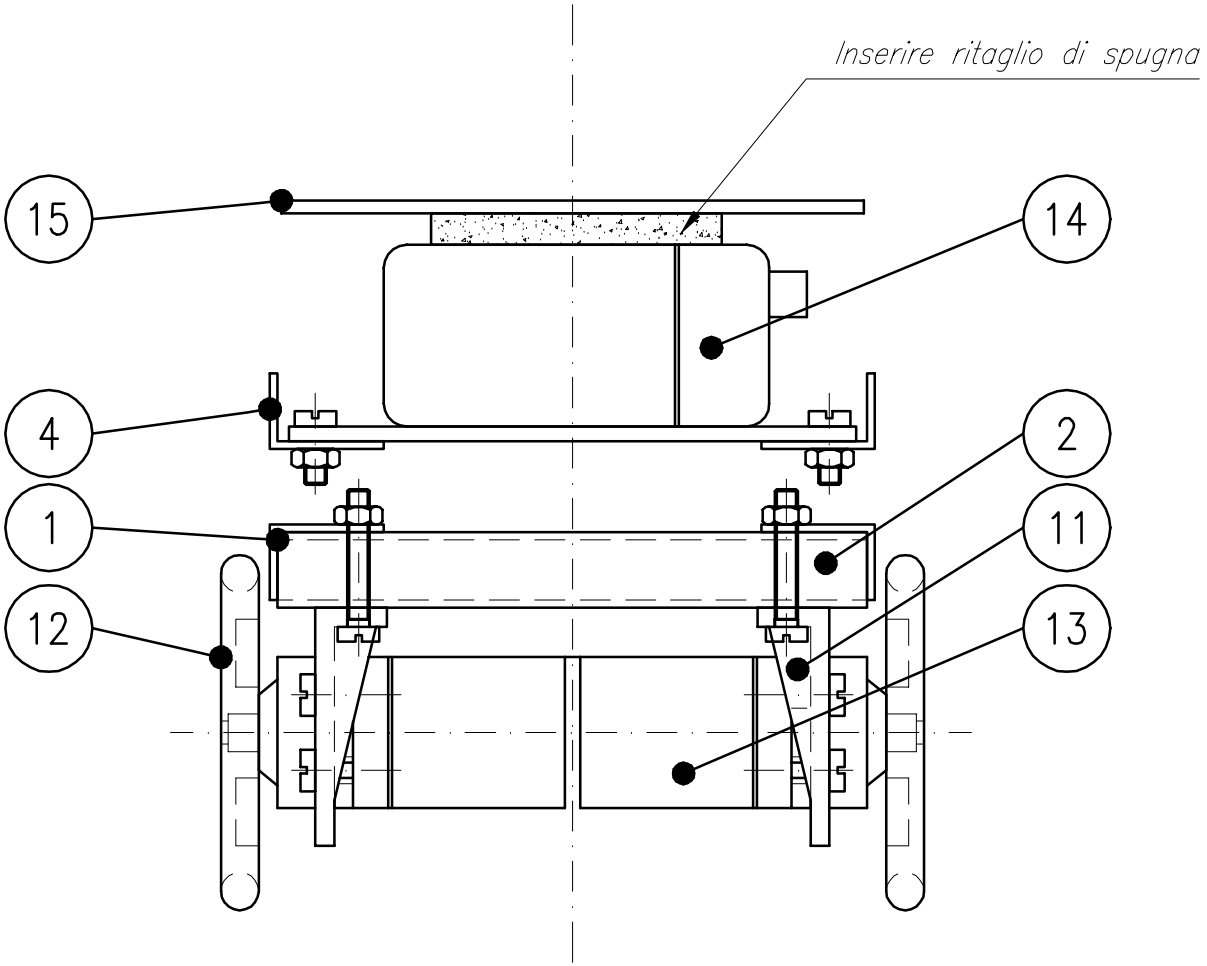

Progetto:	ROBOT ROBY - Ver. 1.0
Oggetto:	VISTA POSTERIORE
Progetto realizzato da Adriano Gandolfo www.adriCAD.too.it	

PARTICOLARI

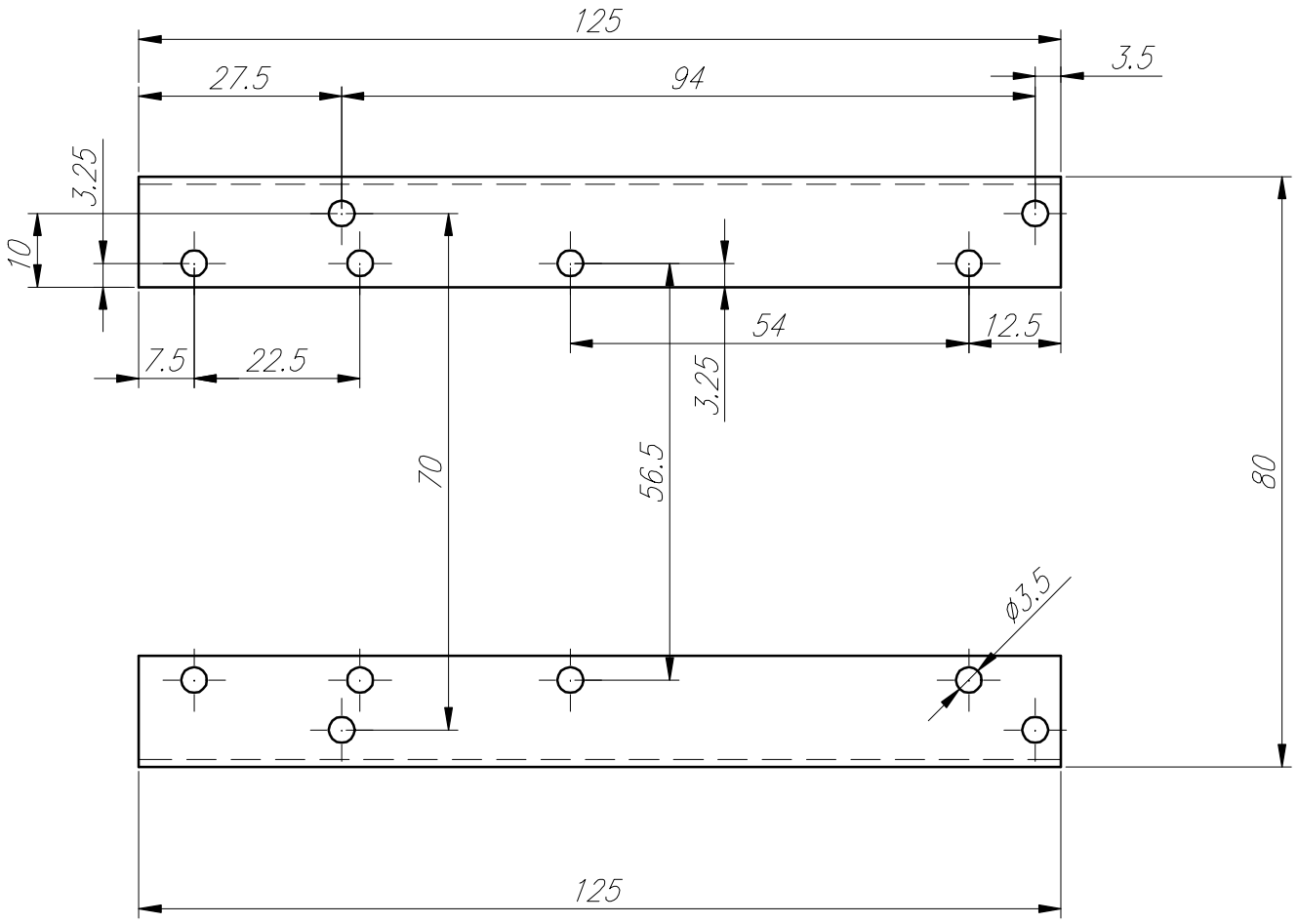

Riferimento:	1	
Progetto:	ROBOT ROBY - Ver. 1.0	
Oggetto:	Profili laterali	Quantita': 2
Materiale grezzo:	Profilato L 15x10x1 l=125	
Progetto realizzato da Adriano Gandolfo www.adriCAD.too.it		

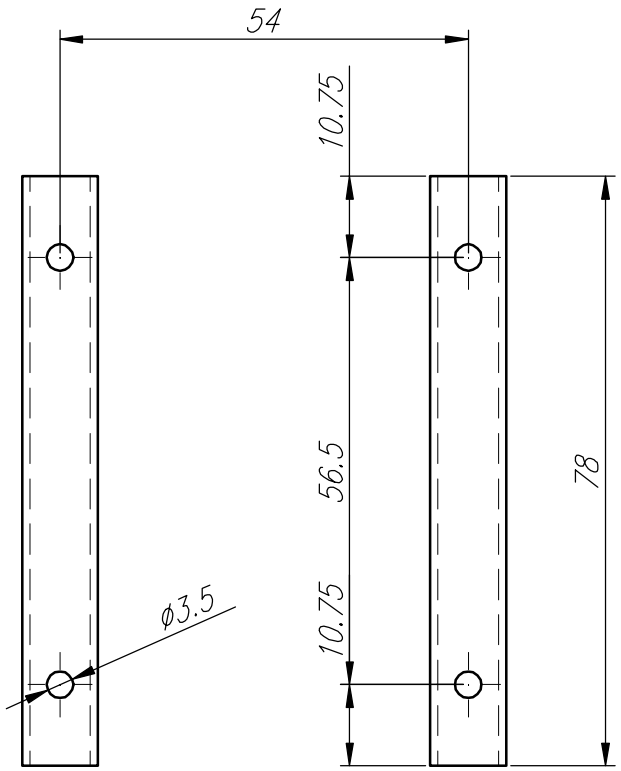

Riferimento:	2	
Progetto:	ROBOT ROBY - Ver. 1.0	
Oggetto:	Profilo per servomotori	Quantita': 2
Materiale grezzo:	Profilo quadro 10x10x1 l=78	
Progetto realizzato da Adriano Gandolfo www.adriCAD.too.it		

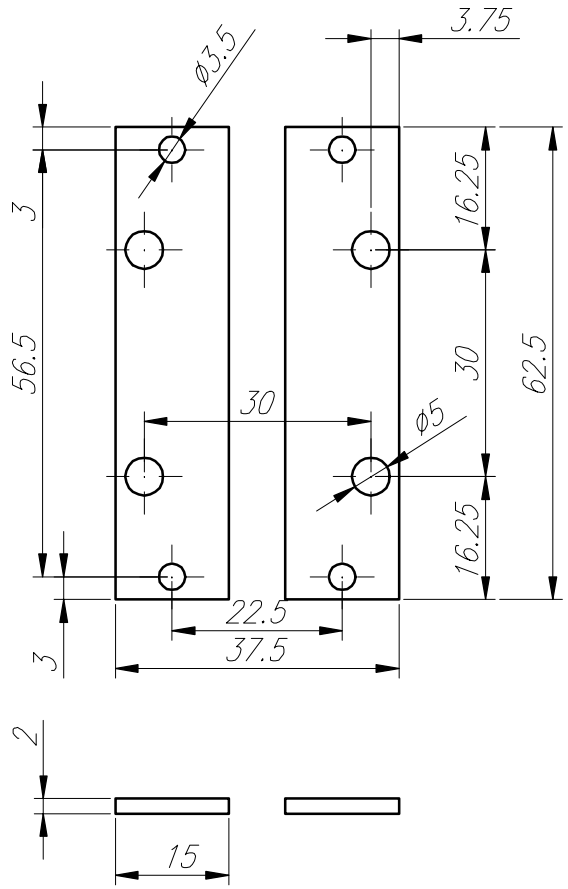

Riferimento:	3	
Progetto:	ROBOT ROBY - Ver. 1.0	
Oggetto:	Piatti supporto ruota piroettante	Quantita': 2
Materiale grezzo:	Piatto alluminio 15x2 l=62.5	
Progetto realizzato da Adriano Gandolfo www.adriCAD.too.it		

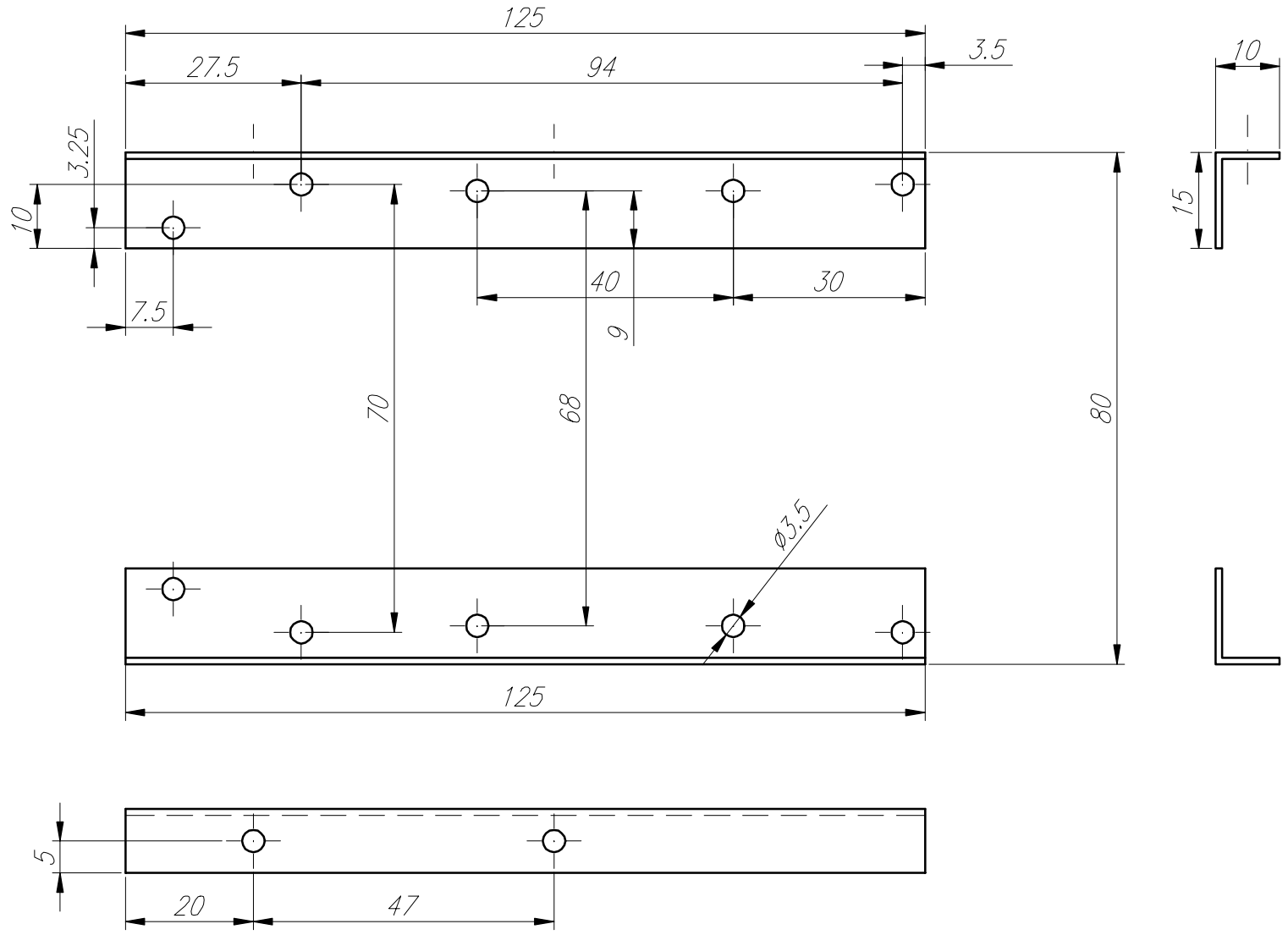

Riferimento:	4	
Progetto:	ROBOT ROBY - Ver. 1.0	
Oggetto:	Profilo supporto batteria	Quantita': 2
Materiale grezzo:	Profilo ad L 15x10x1 l=125	
Progetto realizzato da Adriano Gandolfo www.adriCAD.too.it		

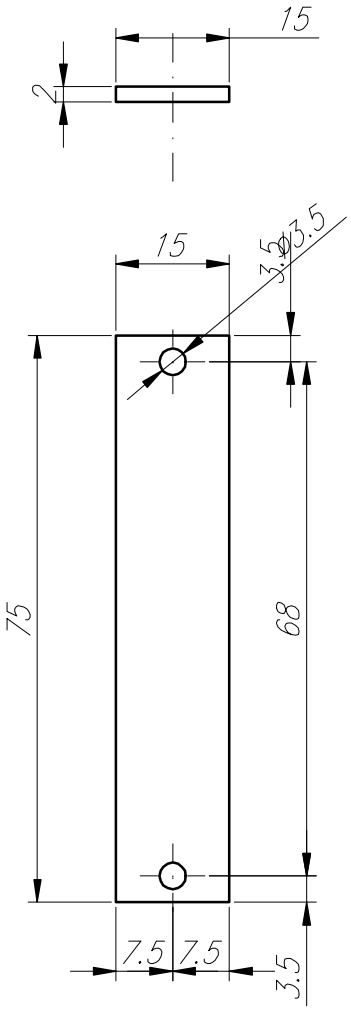

Riferimento:	5	
Progetto:	ROBOT ROBY - Ver. 1.0	
Oggetto:	Piatto supporto batteria	Quantita': 2
Materiale grezzo:	Piatto 15x2 l=75	
Progetto realizzato da Adriano Gandolfo www.adriCAD.too.it		

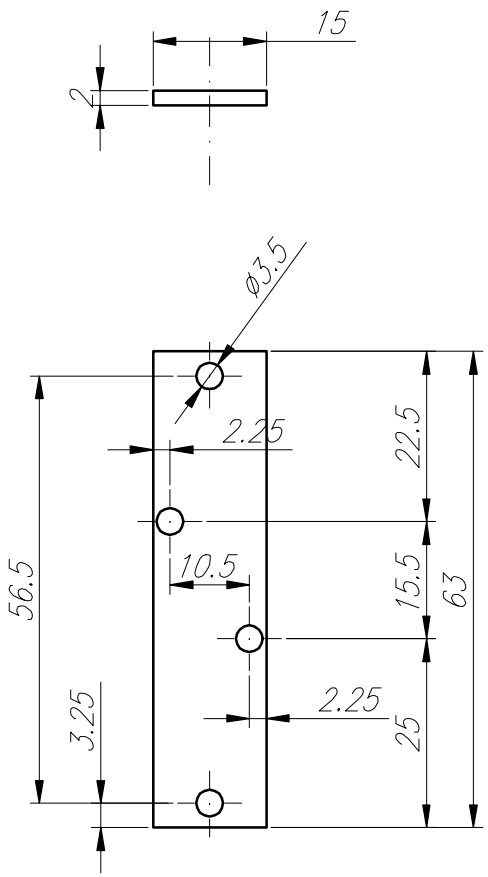

Riferimento:	6	
Progetto:	ROBOT ROBY - Ver. 1.0	
Oggetto:	PIATTO SUPPORTO BACK SENSOR	Quantita': 1
Materiale grezzo:	Piatto 15x2 l=63	
Progetto realizzato da Adriano Gandolfo www.adriCAD.too.it		

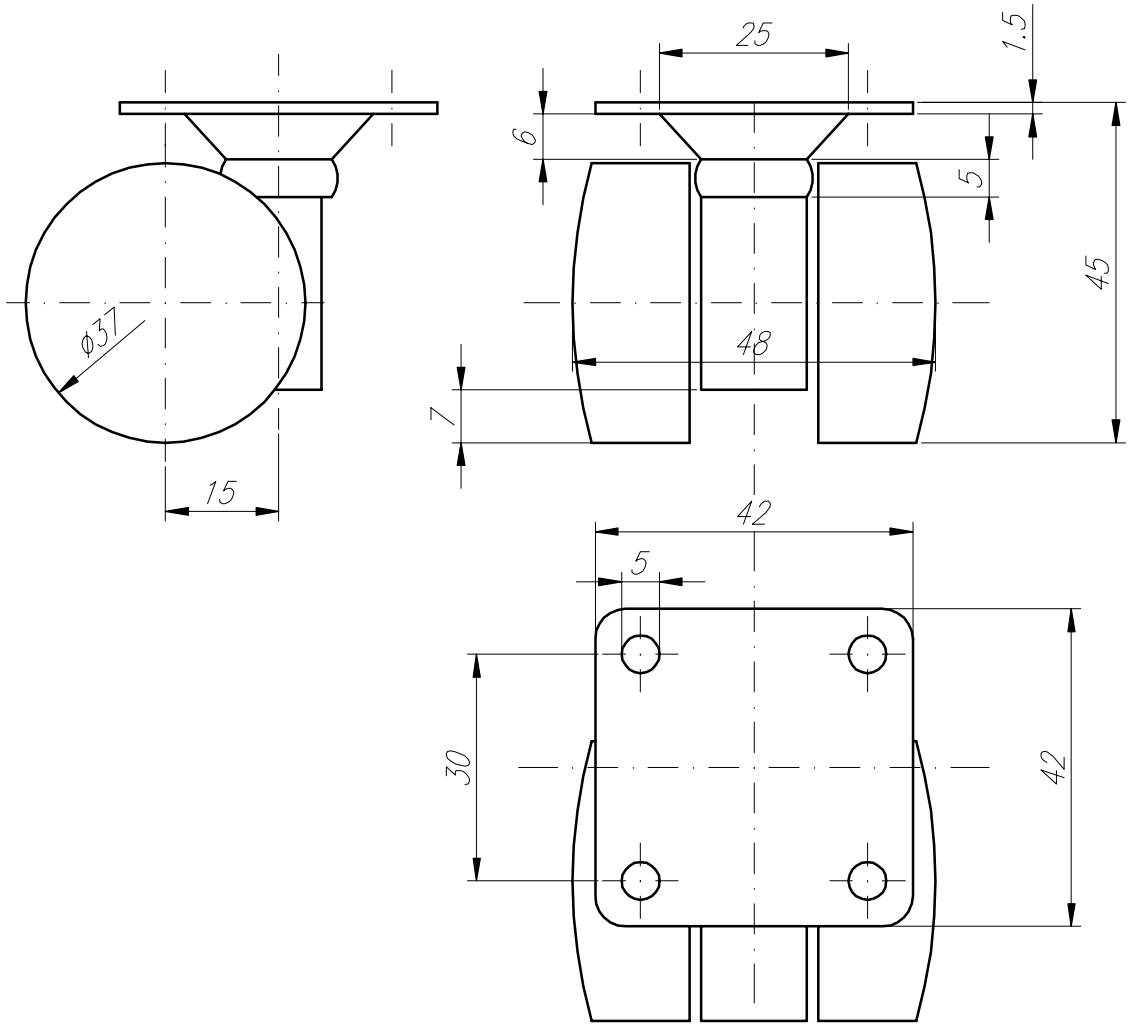

Riferimento:	7	
Progetto:	ROBOT ROBY - Ver. 1.0	
Oggetto:	Ruota piroettante	Quantita': 1
Materiale grezzo:	.	
Progetto realizzato da Adriano Gandolfo www.adriCAD.too.it		

N° 4 pezzi

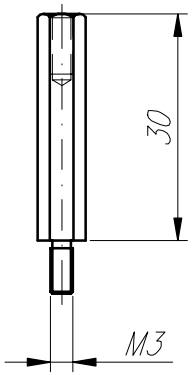

N° 6 pezzi

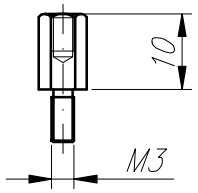

Riferimento:	8	
Progetto:	ROBOT ROBY - Ver. 1.0	
Oggetto:	Distanziale esagonale	Quantita': .
Materiale grezzo:	.	
Progetto realizzato da Adriano Gandolfo www.adriCAD.too.it		

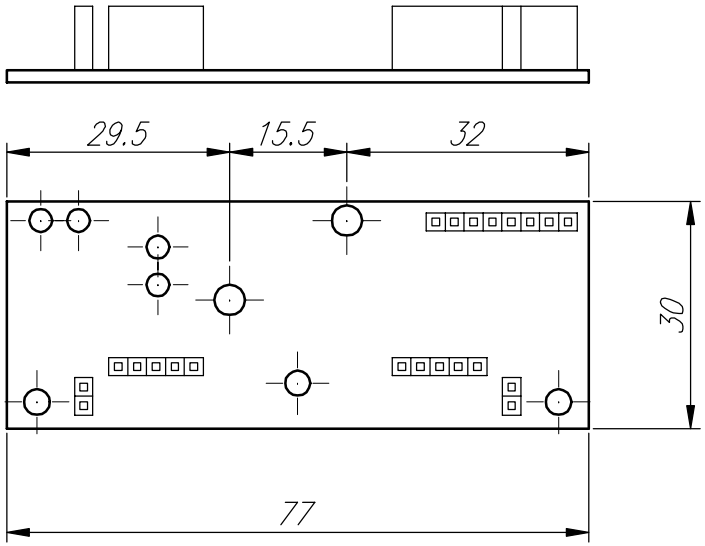

Riferimento:	9	
Progetto:	ROBOT ROBY - Ver. 1.0	
Oggetto:	Basetta Back Sensor DeA	Quantita': 1
Materiale grezzo:		
Progetto realizzato da Adriano Gandolfo www.adriCAD.too.it		

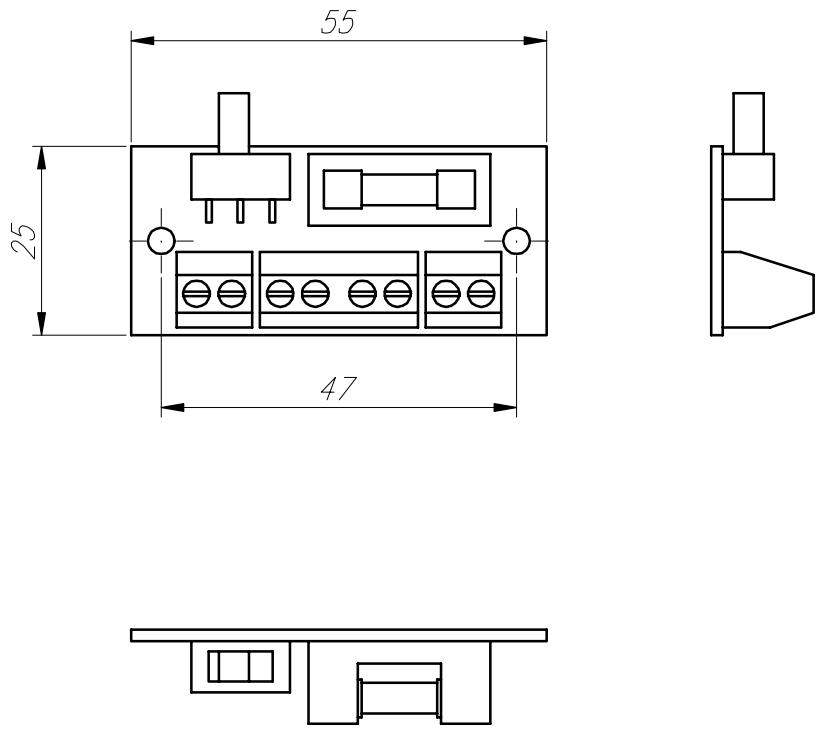

Riferimento:	10	
Progetto:	ROBOT ROBY - Ver. 1.0	
Oggetto:	PIATTO SUPPORTO BACK SENSOR	Quantita': 1
Materiale grezzo:	Piatto 15x2 l=63	
Progetto realizzato da Adriano Gandolfo www.adriCAD.too.it		

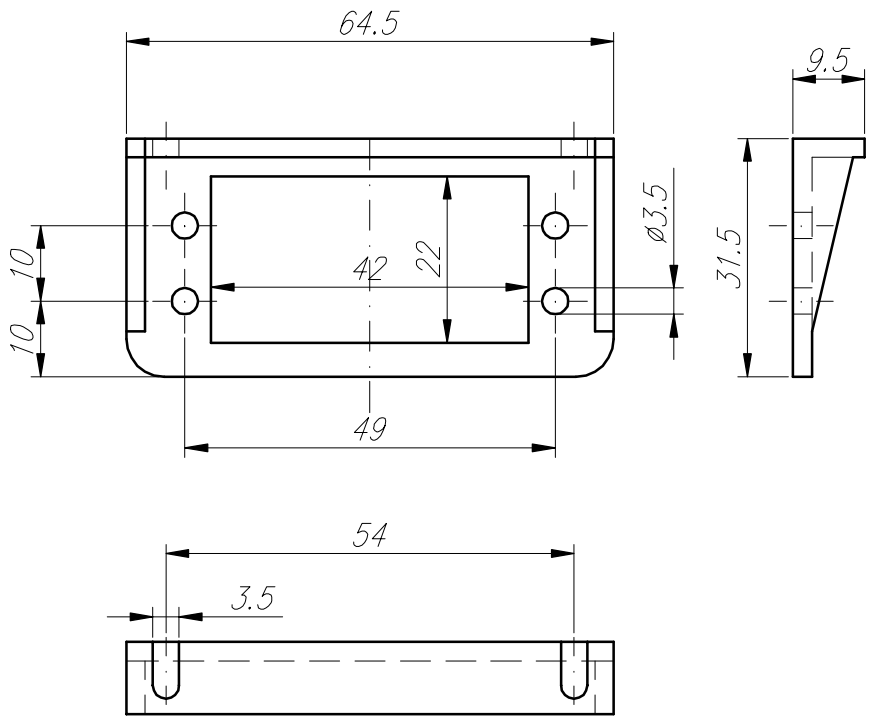

Riferimento:	11	
Progetto:	ROBOT ROBY - Ver. 1.0	
Oggetto:	Supporto per servomotore	Quantita': 2
Materiale grezzo:	DeAgostini	
Progetto realizzato da Adriano Gandolfo www.adriCAD.too.it		

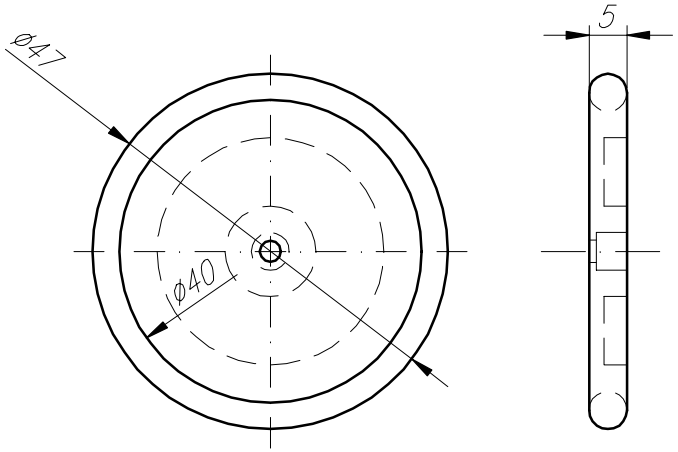

Riferimento:	12	
Progetto:	ROBOT ROBY - Ver. 1.0	
Oggetto:	Ruota per servomotore	Quantita': 2
Materiale grezzo:	DeAgostini	
Progetto realizzato da Adriano Gandolfo www.adriCAD.too.it		

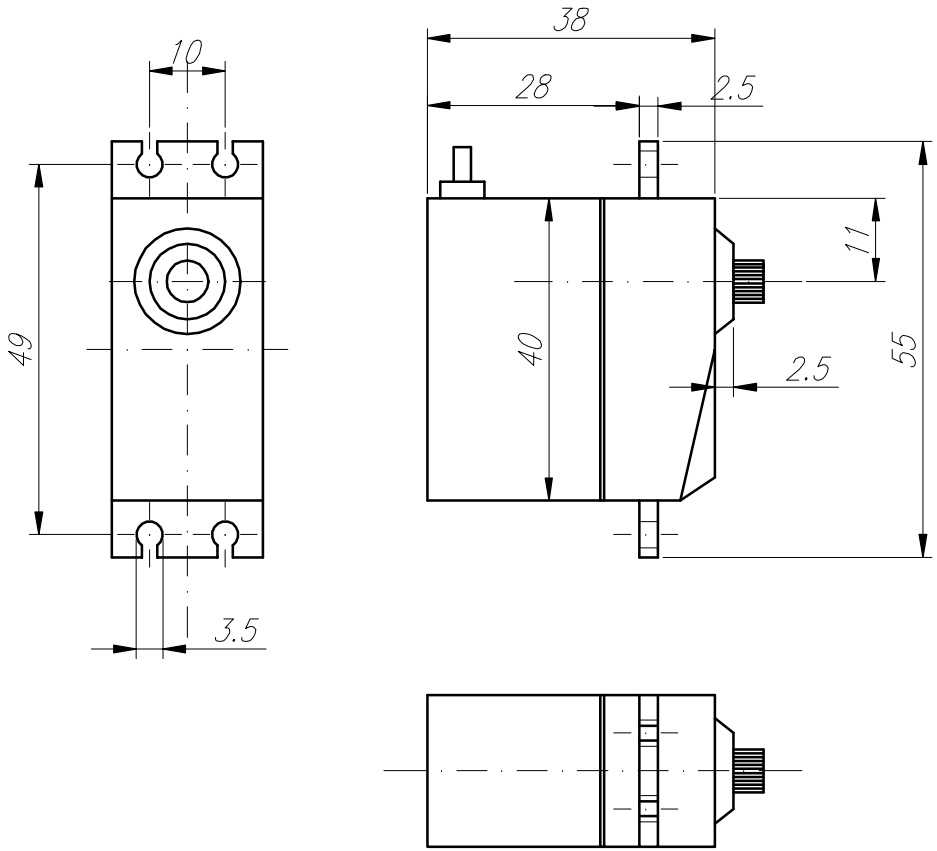

Riferimento:	13	
Progetto:	ROBOT ROBY - Ver. 1.0	
Oggetto:	Servomotore modificato Parallax	Quantita': 2
Materiale grezzo:	DeAgostini	
Progetto realizzato da Adriano Gandolfo www.adriCAD.too.it		

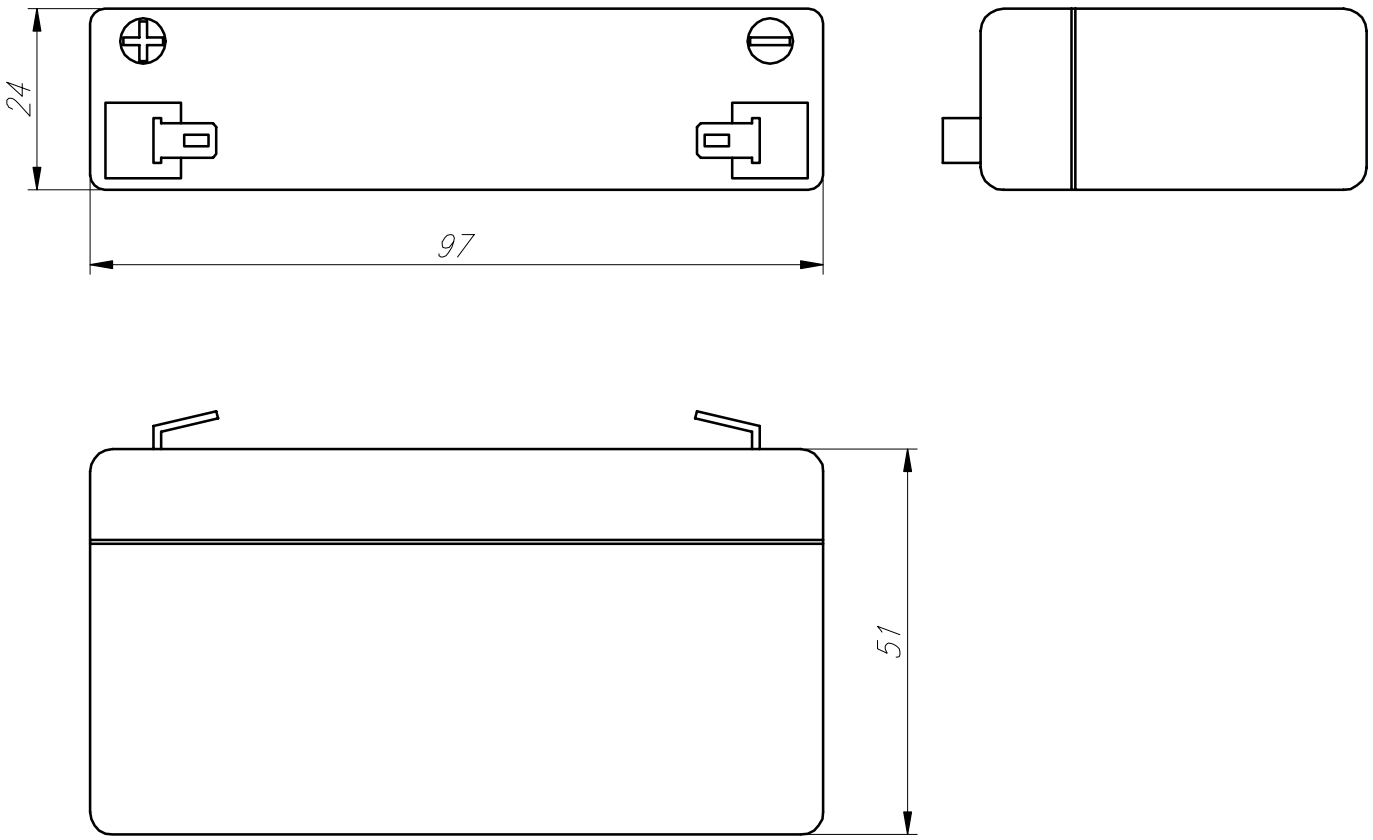

Riferimento:	14		
Progetto:	ROBOT ROBY - Ver. 1.0		
Oggetto:	Batteria ricaricabile al piombo 6V	Quantita':	1
Materiale grezzo:	.		
Progetto realizzato da Adriano Gandolfo www.adriCAD.too.it			

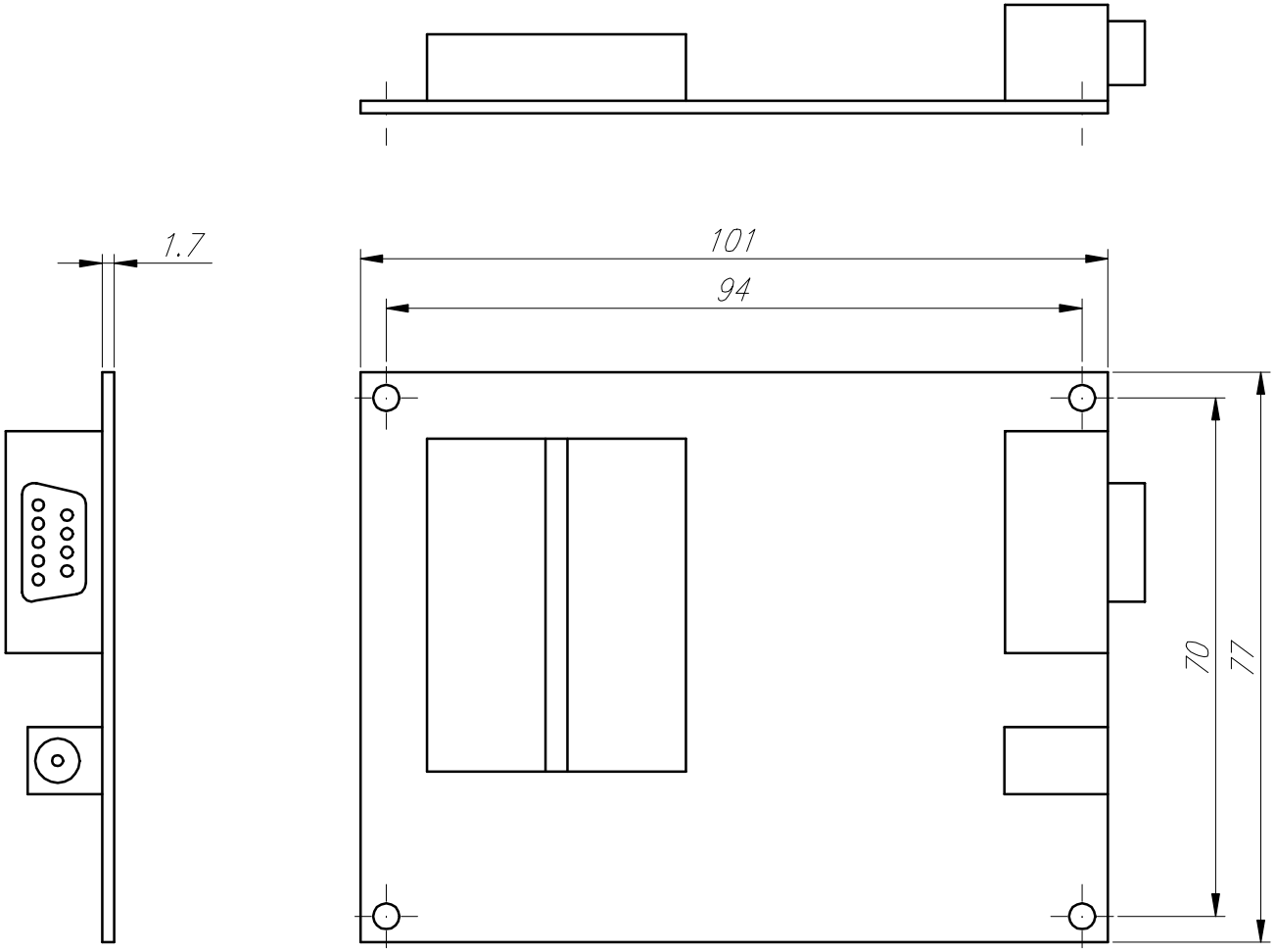

Riferimento:	15	
Progetto:	ROBOT ROBY - Ver. 1.0	
Oggetto:	Scheda di comando BS2	Quantita': 1
Materiale grezzo:	DeAgostini	
Progetto realizzato da Adriano Gandolfo www.adriCAD.too.it		