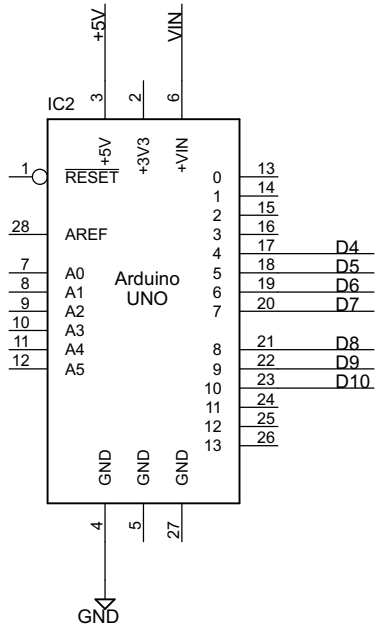

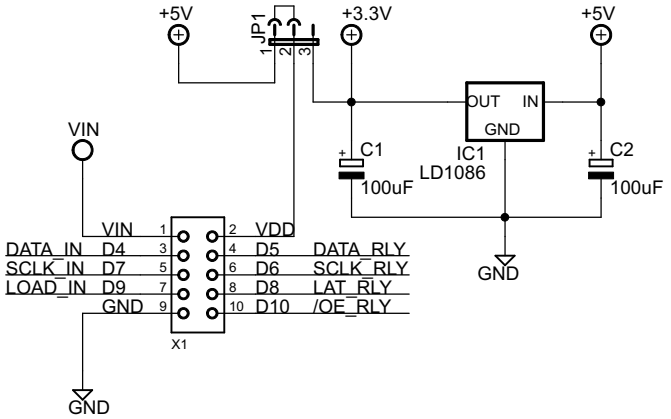

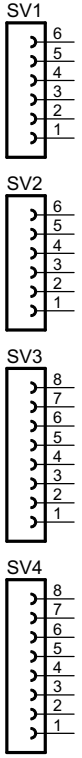

Schema By Adriano Gandolfo
www.adriROBOT.it

arduino_digital_io_seriale

13/01/2013 10.02.58

Sheet: 1/1