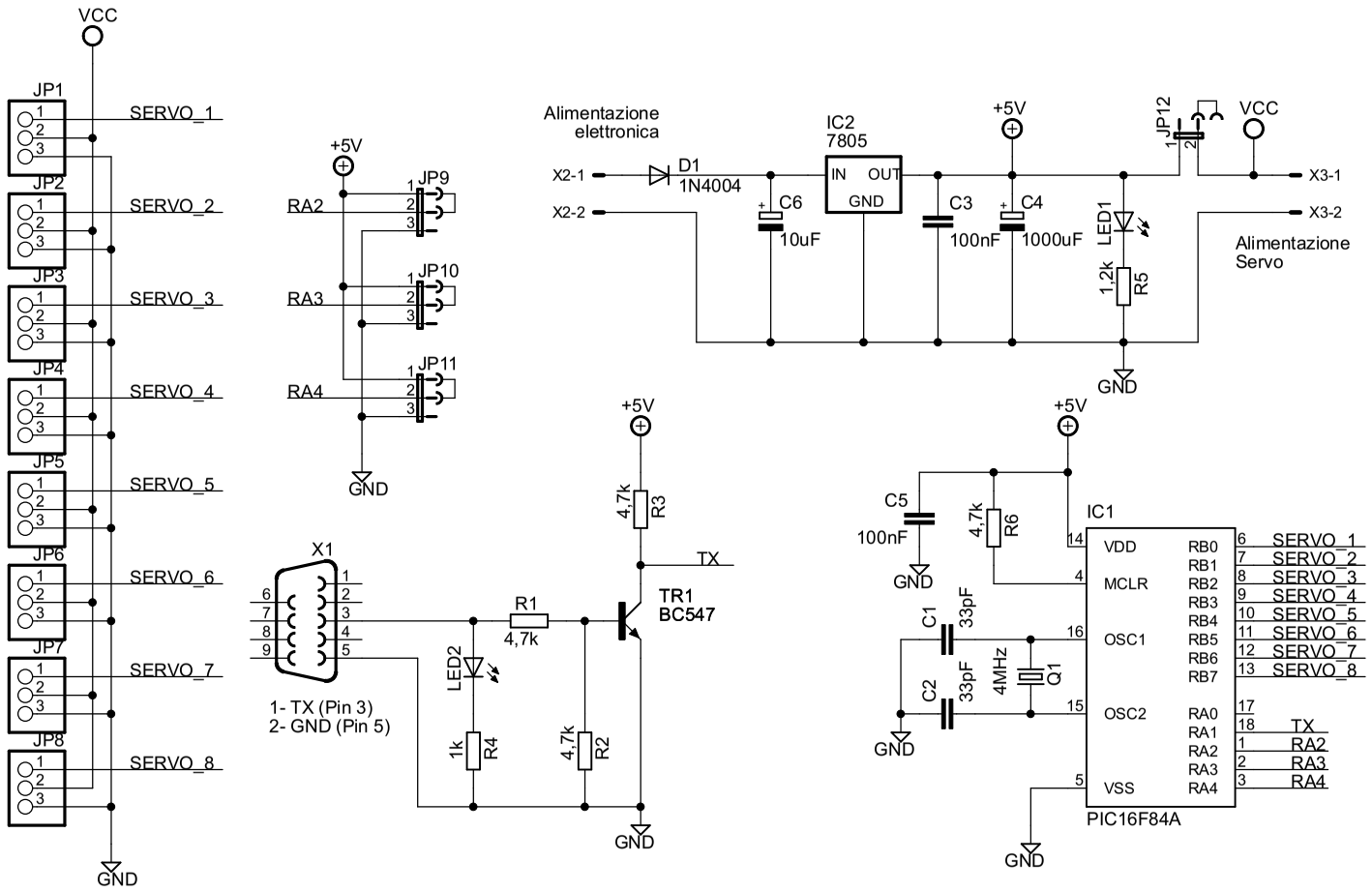

Schema By Adriano Gandolfo
www.adriROBOT.it

Scheda_8_servo_seriale

11/04/2012 20.58.14

Sheet: 1/1